業務組織図
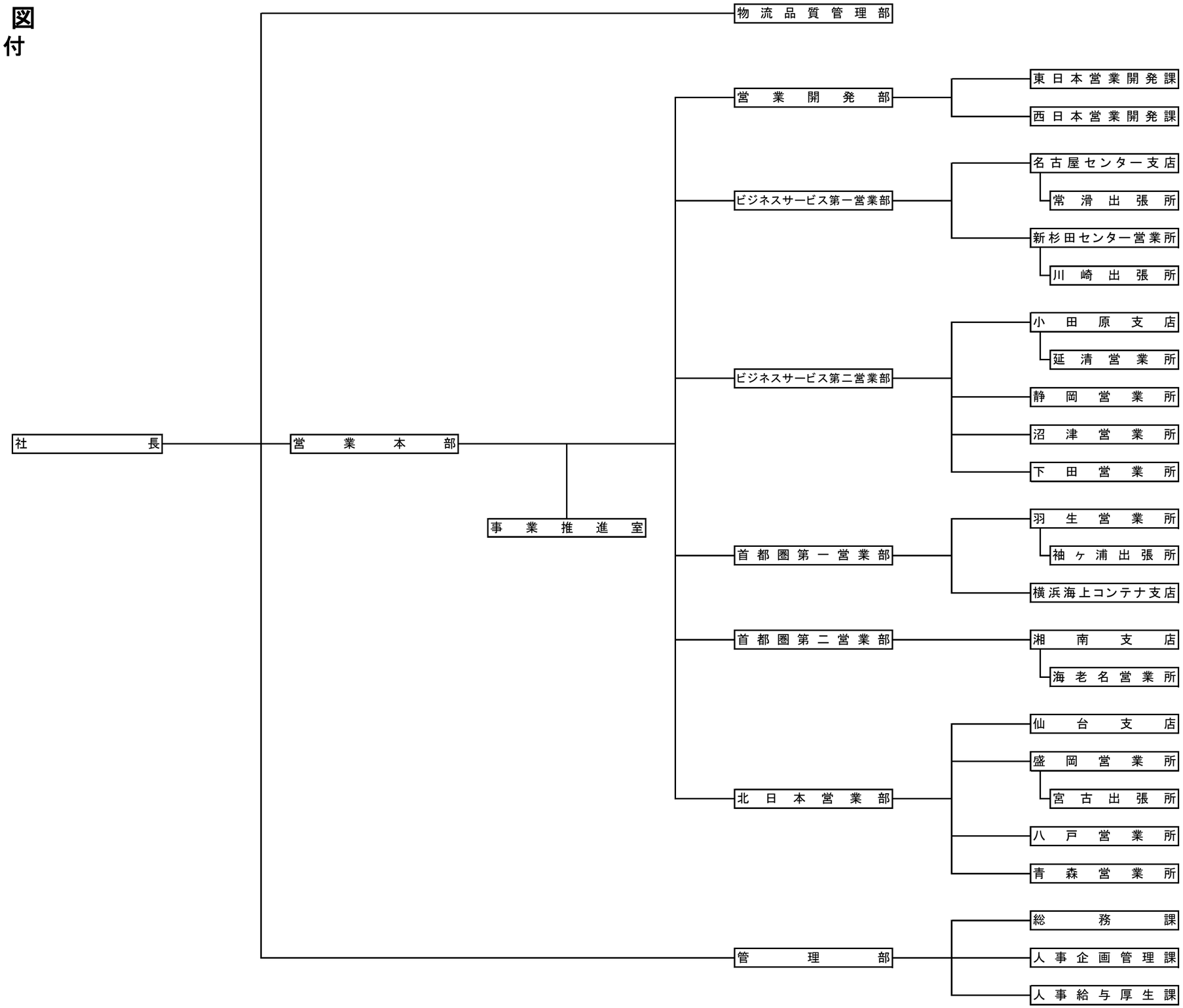
2026年4月1日付